Blat

1 **Blat roboczy** - płyta melaminowana 28 mm, obrzeża ABS
2 **Blat górny** - płyta melaminowana 28 mm, obrzeża ABS
3 **Przepusty kablowe** - Ø60 mm, kolor: 09-aluminium

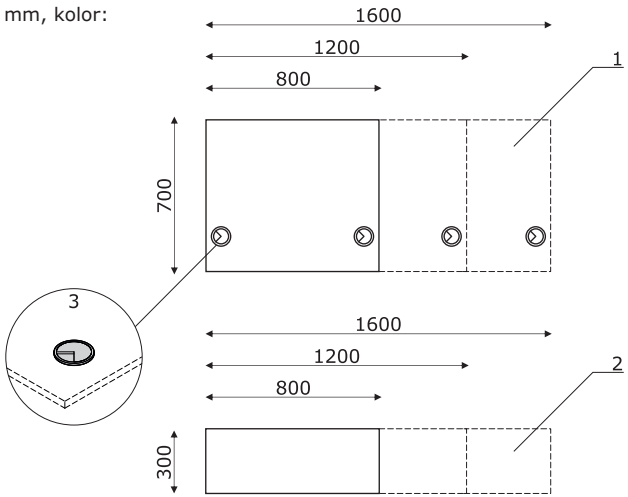

Front - lada łukowa

1 **Front** - płyta HDF 3mm, kolor: 26 - aluminium satinato

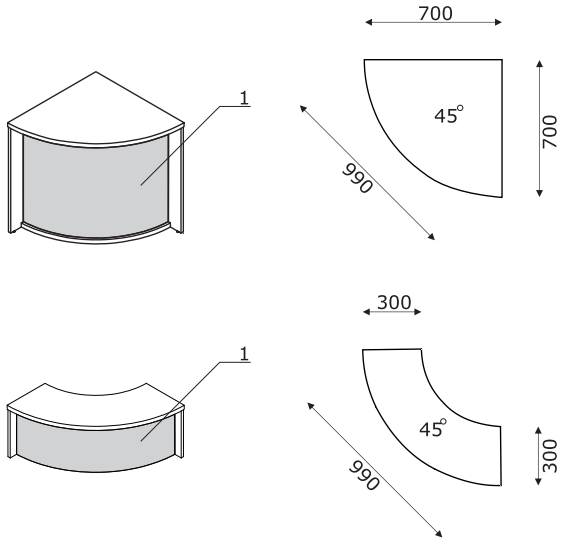

Front - lada prosta

1 **Front** - płyta melaminowana 18mm

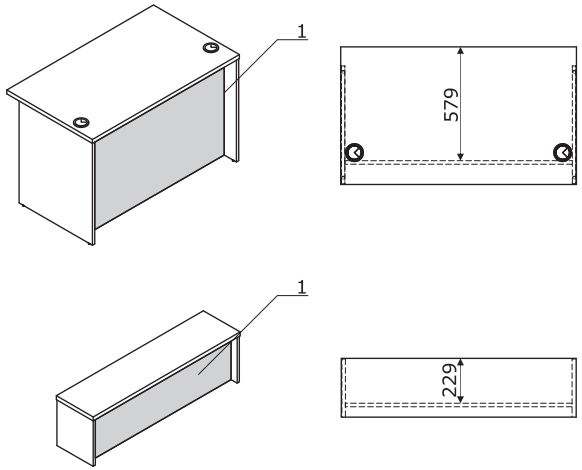

Nogi płytowe, boki nadstawki
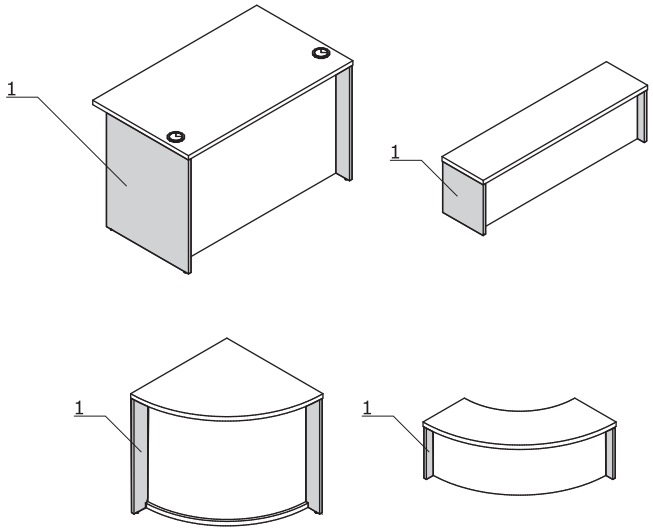
1 **Nogi płytowe, boki nadstawki** - płyta melaminowana 18mm